EQE SUV

TỰ DO VÔ HẠN.

Tự do vô hạn.
EQE SUV từ Mercedes-Benz.

EQE SUV thuần điện bật lên dáng vẻ SUV sang trọng cùng những trang bị tiện nghi cấp tiến và khả năng kết nối cho tối đa năm hành khách. Ngôn ngữ thiết kế của EQE SUV được phát triển từ sedan nên mang tính linh hoạt cao, là một trong những phương tiện có không gian rộng rãi nhất trong phân khúc.

* Một số chi tiết có thể khác với sản phẩm thực tế tại Việt Nam.

Đậm dấu ấn: Lưới tản nhiệt Black Panel.

Mặt tản nhiệt Black Panel màu đen phủ bóng cùng các hoạ tiết trang trí hình ngôi sao ba cánh 3D gây ấn tượng ngay ánh nhìn đầu tiên, tạo dấu ấn thời thượng cho thế hệ xe thuần điện mới của Mercedes-Benz. Hơn thế, DIGITAL LIGHT với khả năng chiếu sáng thông minh giúp nâng tầm trải nghiệm lái.

* Một số chi tiết có thể khác với sản phẩm thực tế tại Việt Nam.

Sự cân bằng giữa thiết kế, tính khí động học và hiệu suất lái.

EQE SUV gây ấn tượng với thiết kế sang trọng cùng dáng vẻ thể thao mà vẫn đảm bảo tính khí động học tối ưu. Tay nắm cửa được thiết kế dạng ẩn giúp giảm lực cản gió và hạn chế tiếng ồn. Trên hết, phạm vi hoạt động của chiếc xe có thể lên đến 549 km.

* Một số chi tiết có thể khác với sản phẩm thực tế tại Việt Nam.

EQE SUV hoàn hảo, từ mọi góc nhìn.

Không gian nội thất phía sau gây ấn tượng với dung tích khoang hành lý lên đến 1675 lít, đồng thời phần tựa lưng hàng ghế sau có thể dễ dàng tuỳ chỉnh.

* Một số chi tiết có thể khác với sản phẩm thực tế tại Việt Nam.

Hệ thống số hoá mở ra không gian sáng tạo đột phá.

Màn hình giải trí trung tâm với công nghệ OLED: hiển thị sắc nét và khả năng điều khiển cảm ứng mang đến không gian trình chiếu đỉnh cao bên trong khoang nội thất. Các điểm ảnh từ màn hình OLED có khả năng tự trình chiếu hoặc trở về màu đen khi không dùng, tạo nên sự tương phản. Nhờ đó mà dù ở bất kỳ góc độ và điều kiện ánh sáng nào, cảm giác duy nhất trong bạn là sự cuốn hút – không thể rời mắt.

* Một số chi tiết có thể khác với sản phẩm thực tế tại Việt Nam.

Khám phá hành trình cá nhân ngập tràn cảm hứng tương lai.

Sự kết hợp hài hoà giữa các mảng màu đơn sắc tạo nên không gian rộng rãi và thoải mái. EQE SUV chứa đựng thế giới màu sắc đầy cấp tiến với sắc thái từ ấm áp đến mát mẻ, cộng hưởng cùng ốp nội thất mở ra không gian thẩm mỹ tinh xảo. Hàng ghế trước với tính năng điều chỉnh đa hướng Multicontour mang đến những hành trình thư giãn và êm ái tuyệt đối.

* Một số chi tiết có thể khác với sản phẩm thực tế tại Việt Nam.

Bộ lọc không khí HEPA.

Hệ thống ENERGIZING AIR CONTROL Plus nâng tầm chất lượng không khí trên EQE SUV một cách toàn diện. Bộ lọc HEPA (Lọc không khí hiệu suất cao) có thể lọc các hạt bụi mịn, phấn hoa và tạp chất khác từ không khí bên ngoài với mức độ lọc cao. Đồng thời, lớp phủ than hoạt tính làm giảm lưu huỳnh dioxide (SO_2) và nitơ oxit (N_2O) cũng như mùi hôi trong nội thất xe, mang đến không gian trải nghiệm thư thái tuyệt đối.

* Một số chi tiết có thể khác với sản phẩm thực tế tại Việt Nam.

Cụm đèn hậu thiết kế xoắn ốc 3D độc đáo.

Điểm kết tao nhã: các chi tiết đèn hậu ở dạng xoắn ốc 3D, cùng dải đèn dài kết nối hai cụm đèn, tạo nên dấu ấn đặc trưng của dòng xe điện đến từ Mercedes-Benz.

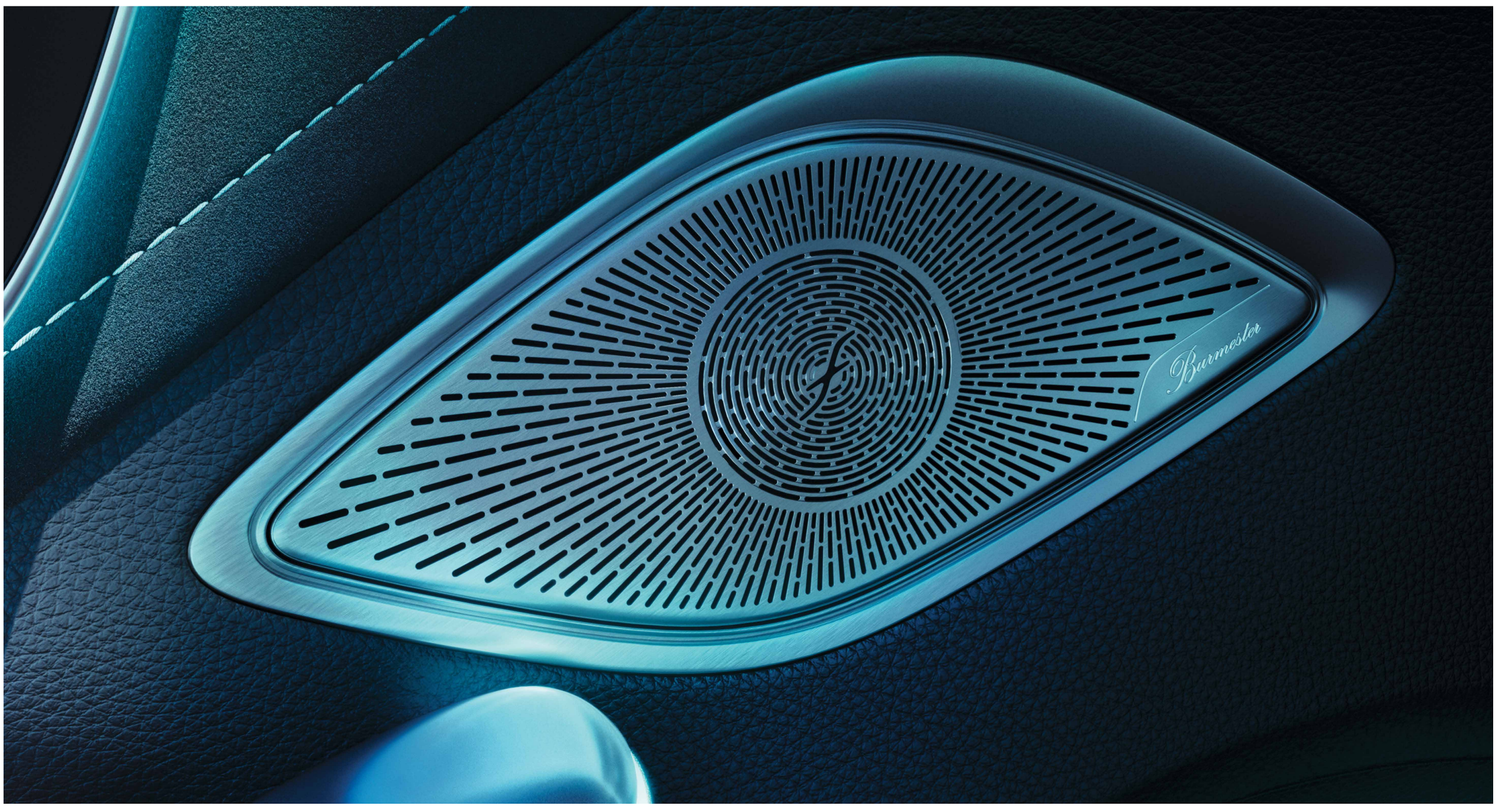

Trải nghiệm âm thanh sống động.

Nhờ vào khái niệm về âm thanh toàn diện, đặc trưng của quá trình chuyển đổi từ động cơ đốt trong sang ô tô điện trở dường như có thể cảm nhận bằng thính giác. Một thế giới âm thanh đa dạng với 4 vùng âm thanh hòa lẫn, dễ dàng để cá nhân hóa. Đặc biệt hơn, chủ nhân có thể chọn giả lập âm thanh tùy theo phong cách lái, giúp hành trình trở nên thăng hoa.

* Một số chi tiết có thể khác với sản phẩm thực tế tại Việt Nam.

Electric Art – Ngoại thất.

Ngoại thất Electric Art giúp chiếc EQE SUV tạo ấn tượng qua những đường nét cấp tiến: lưới tản nhiệt Black Panel – dấu ấn đặc trưng của dòng xe điện EQ.

Các chi tiết trang trí bằng crôm bạc ở trước và sau xe trở thành điểm nhấn đầy thanh lịch, kết hợp cùng mâm xe hợp kim nhẹ 20-inch mang lại cảm giác liền mạch, đầy tự tin.

* Một số chi tiết có thể khác với sản phẩm thực tế tại Việt Nam.

Electric Art – Nội thất.

Không gian nội thất Electric Art sang trọng lay động mọi giác quan. Phần ghế được bọc da cao cấp, ghế ngồi mang phong cách thời thượng kết hợp với hệ thống đèn nội thất trang nhã, mang đến không gian của một phòng chờ vị lai.

* Một số chi tiết có thể khác với sản phẩm thực tế tại Việt Nam.

Bộ sạc treo tường Mercedes-Benz Wallbox.

Thiết bị sạc Mercedes-Benz Wallbox sẽ là điểm sáng công nghệ ngay tại nhà bạn. Với hệ thống sạc AC mạnh mẽ, bạn có thể sạc điện chiếc EQE SUV của mình với công suất lên đến 22 kW (3 pha)[1] – nhanh chóng một cách bất ngờ so với ổ cắm điện gia đình

[1] Khả năng sạc AC sẽ phụ thuộc vào công nghệ được lắp đặt trên xe cụ thể cũng như vào chính nguồn điện. Tùy thuộc vào nhà sản xuất và phương tiện, thiết bị đặc biệt tương ứng có thể cần thiết. EQE SUV cung cấp tới 11 kW theo tiêu chuẩn, với 22 kW dưới dạng tùy chọn.

EQE 500 4MATIC (SUV)

Mâm xe 20-inch với nan 5 chấu

Gói thiết kế nội thất Electric Art

* Một số chi tiết có thể khác với sản phẩm thực tế tại Việt Nam.

Màu nội thất

Đen/Xám Space (201)

Xám Neva/Nâu Balao (209)

Xám Neva/Xanh Biscay (219)

Đen/Nâu Balao (211)

Đen/Xanh Biscay (221)

Màu ngoại thất

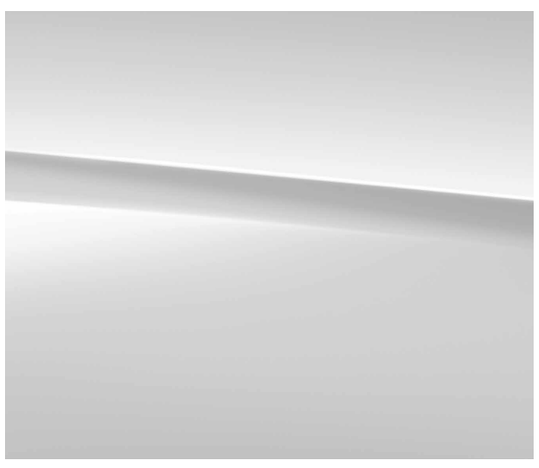

Trắng Polar (149)

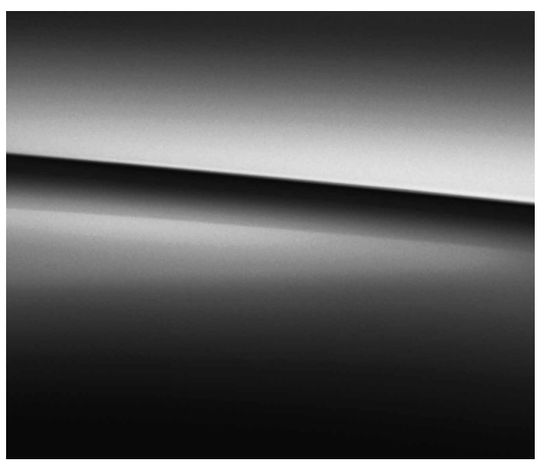

Đen Obsidian (197)

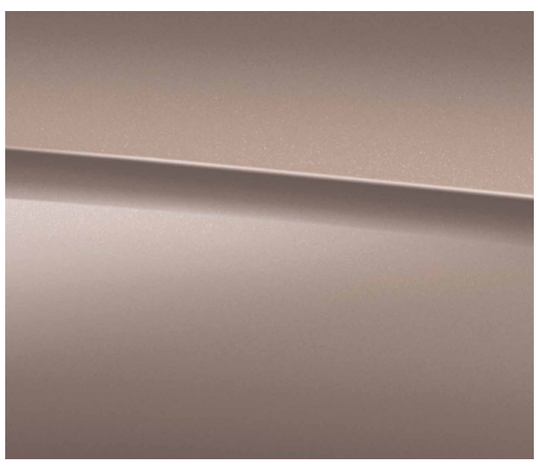

Nâu Velvet (771)

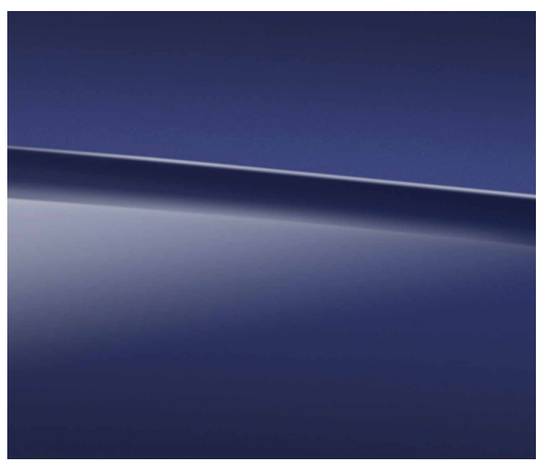

Xanh Sodalite (842)

Bạc High-tech (922)

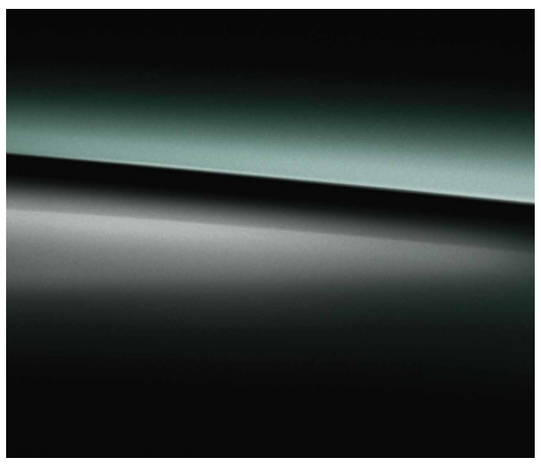

Xanh Emerald (989)

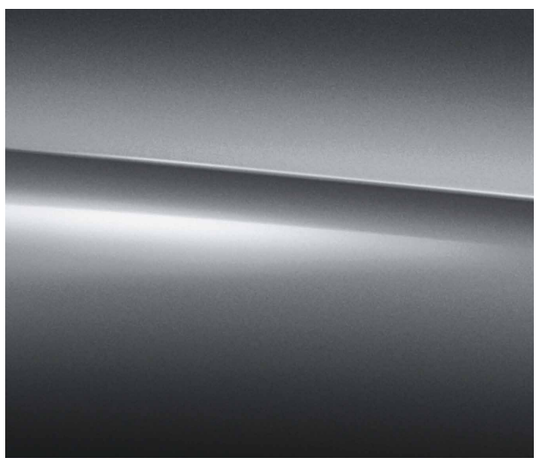

Xám Selenite (992)

* Một số chi tiết có thể khác với sản phẩm thực tế tại Việt Nam.

1

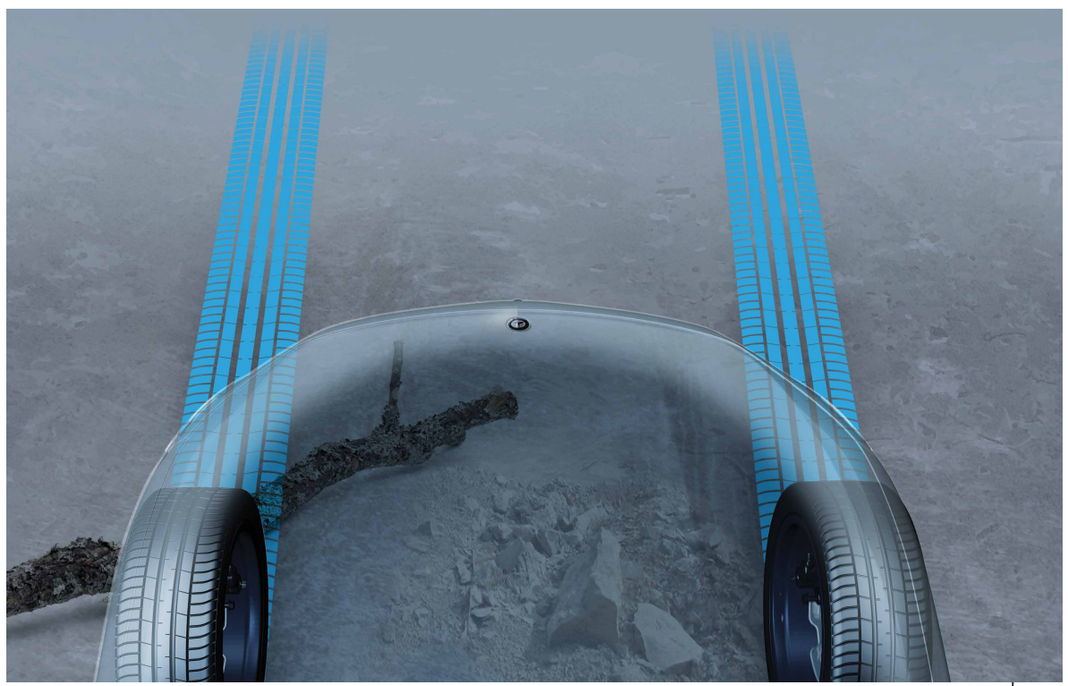

2

3

4

5

6

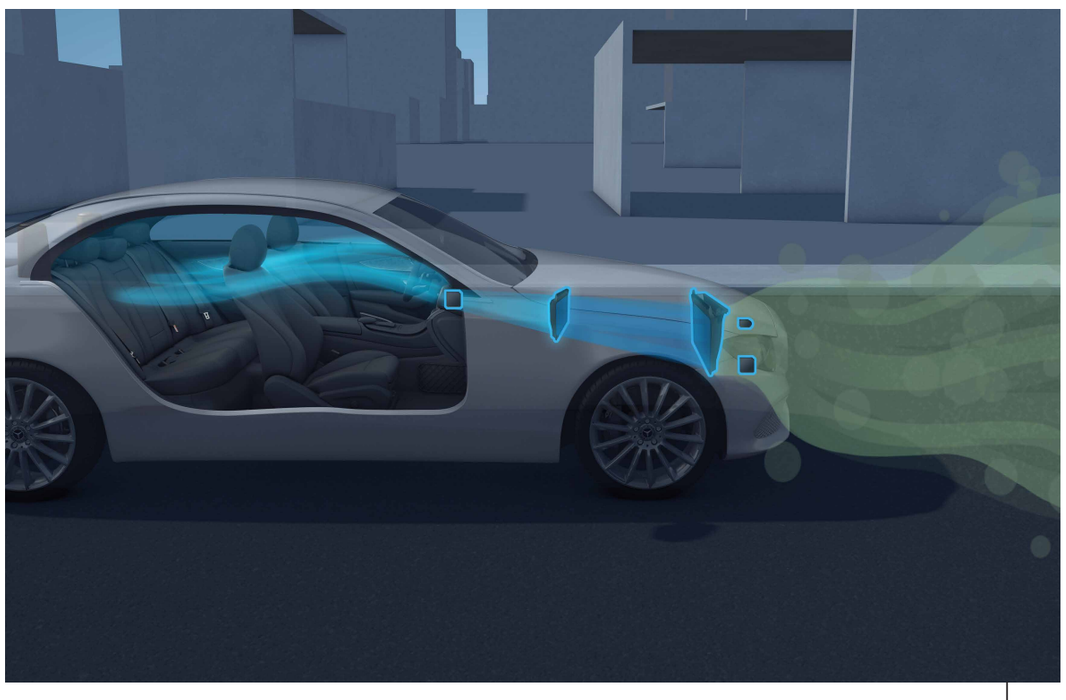

7

8

Trang bị nổi bật

1. Cụm đèn trước DIGITAL LIGHT với công nghệ hỗ trợ mở rộng góc chiếu ULTRA RANGE Highbeam & chức năng hỗ trợ điều chỉnh pha/cốt chủ động
2. Camera 360° với công nghệ Transparent bonnet
3. Màn hình giải trí trung tâm công nghệ OLED, kích thước 12,8-inch với tính năng điều khiển cảm ứng
4. Hệ thống âm thanh vòm Burmester® 3D gồm 15 loa hiệu năng cao được tinh chỉnh phù hợp với không gian nội thất, tổng công suất 710 watts
5. Hệ thống đèn viền trang trí nội thất chủ động
6. Gói trang bị nước hoa nội thất AIR BALANCE
7. Hệ thống lọc không khí, bụi bẩn & vi khuẩn ENERGIZING AIR CONTROL Plus, với bộ lọc HEPA 3 tầng cao cấp
8. Mặt tản nhiệt Black Panel màu đen phủ bóng, với các họa tiết trang trí hình ngôi sao ba cánh 3D

Thông số kỹ thuật

	EQE 500 4MATIC (SUV)
D x R x C (mm)	4874 x 1920 x 1677
Chiều dài cơ sở (mm)	3030
Tự trọng/Tải trọng (kg)	2560/535
Động cơ điện	2 động cơ điện – phía trước & sau
Công suất cực đại (động cơ điện) (kW)	300
Mô-men xoắn cực đại (động cơ điện) (Nm)	858
Dẫn động	4 bánh toàn thời gian 4MATIC
Tăng tốc 0-100 km/h (giây)	4,9
Vận tốc tối đa (km/h)	210
Hệ thống pin	Lithium-ion, 400V, 90,56 kWh
Điện năng tiêu thụ trung bình (Wh/km)	189 – 226
Quãng đường di chuyển (km)	462 – 549
Công suất sạc AC tiêu chuẩn (kW)	11 (điện 3 pha)
Thời gian sạc từ 0%-100% AC (11kW) (giờ)	9,5
Công suất sạc DC tối đa (kW)	170
Thời gian sạc từ 10%-80% DC (phút)	32

Kích thước

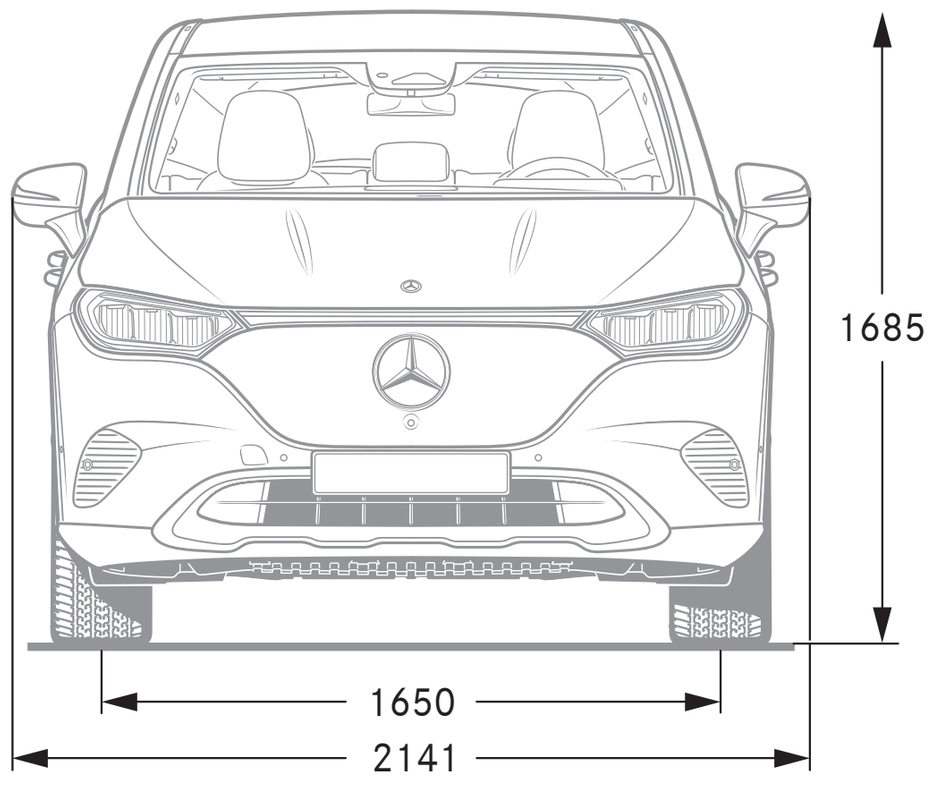

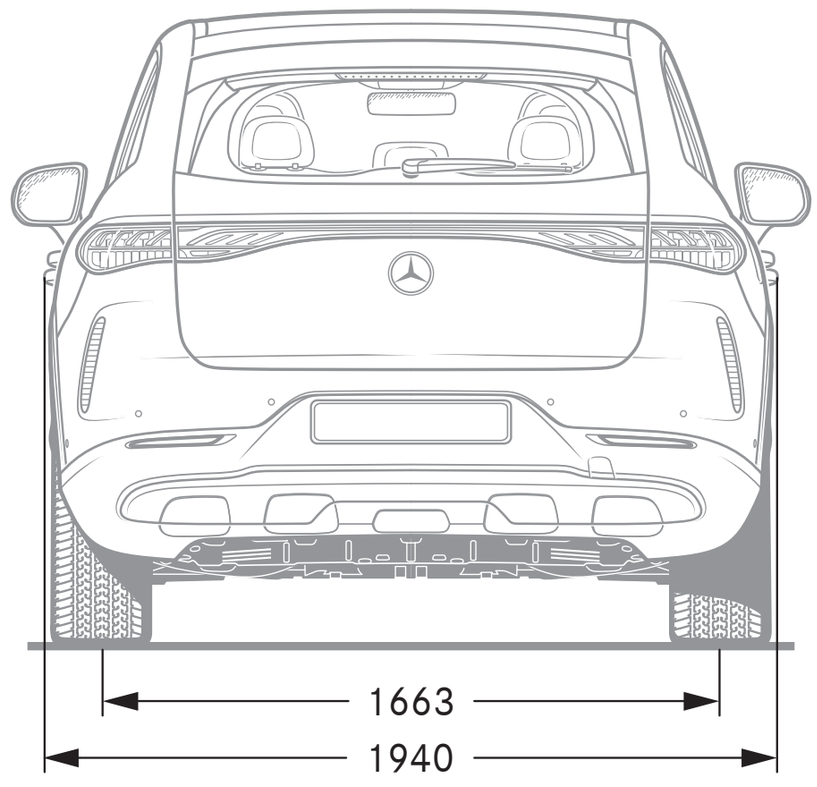

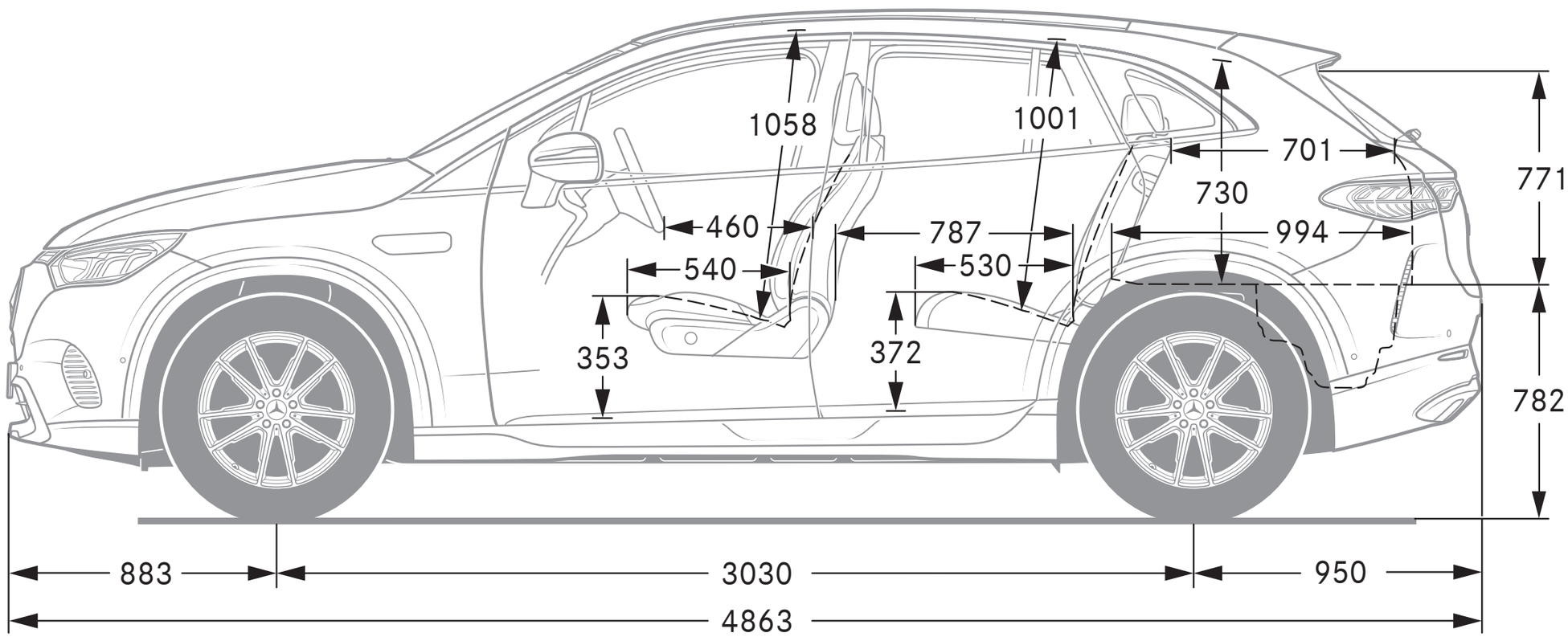

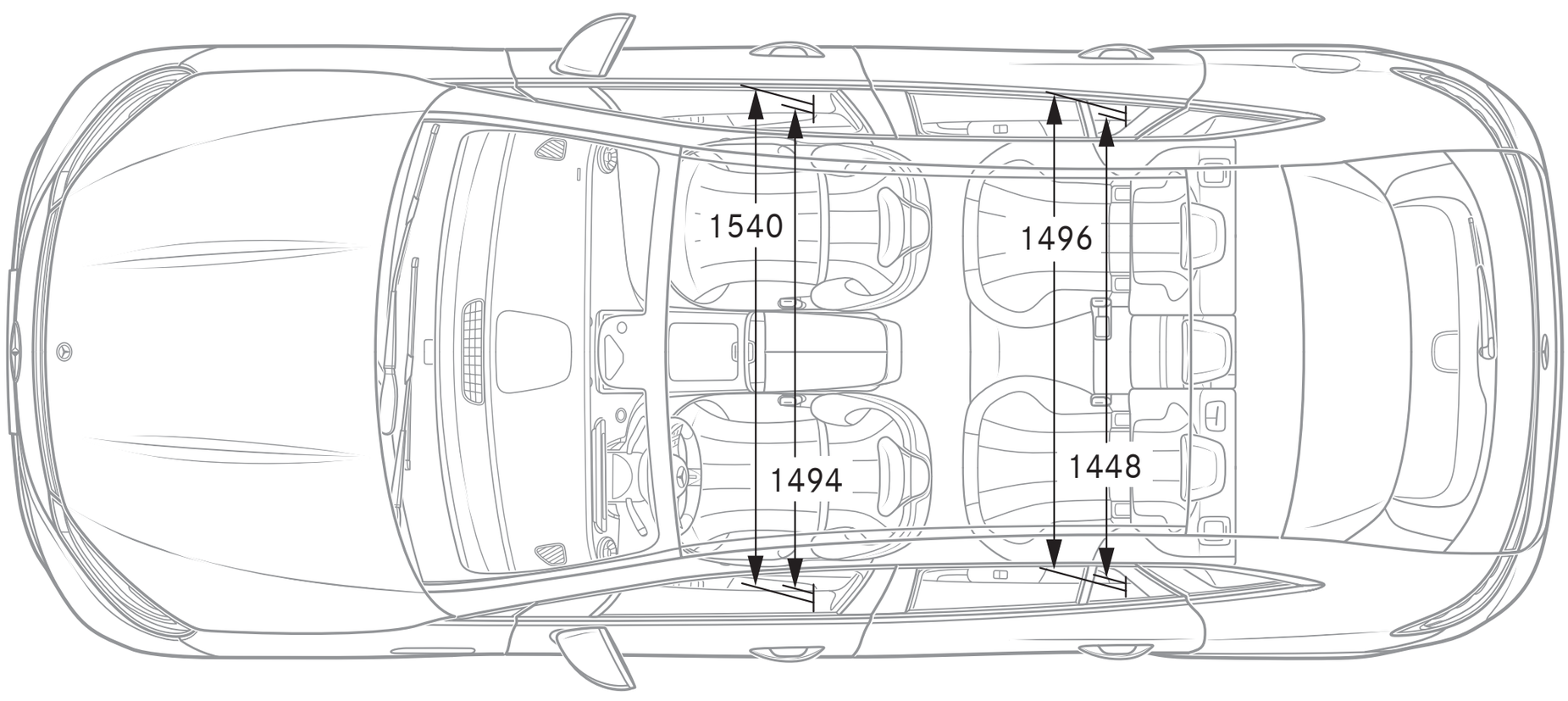

* Một số chi tiết có thể khác với sản phẩm thực tế tại Việt Nam.

Thiết kế

Gói thiết kế ngoại thất Electric Art

Mặt tản nhiệt Black Panel màu đen phủ bóng, với các hoạ tiết trang trí hình ngôi sao ba cánh 3D

Mâm xe 20-inch với nan 5 chấu và thiết kế tối ưu hoá khí động học

Đèn chào mừng với logo thương hiệu Mercedes-Benz

Gương chiếu hậu ngoại thất điều chỉnh & gập điện

Tay nắm cửa thiết kế dạng ẩn

Gói thiết kế nội thất Electric Art

Ốp bệ bước phía trước với dòng chữ “Mercedes-Benz” phát sáng

Vô lăng bọc da cao cấp với các nút điều khiển cảm ứng

Mặt táp-lô bọc da ARTICO với thiết kế vi hạt NEOTEX và các đường chỉ thêu nổi trang trí

Tựa tay trung tâm phía trước màu đen

Nội thất ốp gỗ nhám màu đen anthracite

Ghế người lái & ghế hành khách phía trước chỉnh điện

Bộ nhớ 3 vị trí cho hàng ghế trước, vị trí vô lăng & gương chiếu hậu ngoại thất

Chức năng sưởi ấm & thông gió cho hàng ghế trước

Lưng ghế sau gập lại được

Hệ thống đèn viền trang trí nội thất chủ động

Hệ thống điều hoà tự động THERMOTRONIC với 4 vùng riêng biệt

Hệ thống lọc không khí, bụi bẩn & vi khuẩn ENERGIZING AIR CONTROL Plus, với bộ lọc HEPA 3 tầng cao cấp

Gói trang bị nước hoa nội thất AIR BALANCE

Gói trang bị cách âm Acoustic Comfort với kính nhiều lớp cách âm, cách nhiệt & hấp thụ tia UV cao cấp cho kính chắn gió & cửa sổ bên hông

Cửa kính tối màu cho cửa sổ sau & cửa sổ sau bên hông

Cửa sổ trời toàn cảnh Panoramic

6 cổng kết nối USB Type-C ở bệ điều khiển trung tâm, phía dưới tựa tay trung tâm & hàng ghế sau với chức năng sạc nhanh

Chức năng sạc không dây cho hàng ghế trước

Không gian chứa đồ bên dưới bệ điều khiển trung tâm phía trước

Thảm lót sàn

Trang bị an toàn & công nghệ

Cụm đèn trước DIGITAL LIGHT với công nghệ hỗ trợ mở rộng góc chiếu ULTRA RANGE Highbeam & chức năng hỗ trợ điều chỉnh pha/cốt chủ động

Cụm đèn hậu công nghệ LED với thiết kế xoắn ốc 3D độc đáo

Gương chiếu hậu nội thất chống chói tự động

Gương chiếu hậu ngoại thất phía hành khách phía trước hỗ trợ tự động hạ thấp khi chuyển về số lùi

Hệ thống hỗ trợ cảnh báo điểm mù chủ động

Hệ thống hỗ trợ phanh chủ động phòng ngừa va chạm (Active Brake Assist)

Hệ thống hỗ trợ giữ khoảng cách chủ động DISTRONIC

Hệ thống hỗ trợ giữ làn đường chủ động

Hệ thống hỗ trợ đỗ xe chủ động PARKTRONIC

Gói công nghệ Hỗ trợ người lái Driving Assistance Plus

Hệ thống chống bó cứng phanh ABS; Ổn định thân xe điện tử ESP®

Phanh tay điều khiển điện với chức năng nhả phanh thông minh

Chức năng cảnh báo mất tập trung ATTENTION ASSIST

Hệ thống kiểm soát hành trình CRUISE CONTROL

Hệ thống hỗ trợ bảo vệ chủ động PRE-SAFE® & PRE-SAFE® Impulse Side

Hệ thống khóa cửa trung tâm với chức năng tự động khóa khi xe chạy và mở khóa trong trường hợp khẩn cấp

Túi khí phía trước, túi khí bên hông phía trước & sau, túi khí cửa sổ & túi khí đầu gối cho người lái

Hệ thống khoá xe thông minh & khởi động bằng nút bấm KEYLESS-GO với chức năng HANDS-FREE ACCESS

Cốp sau đóng mở điện

Camera 360° với công nghệ Transparent bonnet

Hệ thống cảm biến giám sát áp suất lốp

Bộ dụng cụ vá lốp khẩn cấp TIREFIT

Dây đai an toàn 3 điểm cho tất cả các ghế với bộ căng đai khẩn cấp & giới hạn lực siết

Hệ thống treo Comfort

Hệ thống lái Direct-Steer trợ lực điện với trợ lực & tỉ số truyền lái biến thiên theo tốc độ

Trang bị an toàn & công nghệ

Cần số điều khiển điện DIRECT SELECT phía sau tay lái

Cụm chuyển đổi DYNAMIC SELECT với nhiều chế độ vận hành

Cáp sạc Mode 3, độ dài 5m, sử dụng cho các bộ sạc Wallbox hoặc các trạm sạc công cộng với công suất sạc tối đa 11 kW (Loại 2, điện 3 pha, hiệu điện thế tối đa 16 A)

Trang bị tiện nghi

Bảng đồng hồ kỹ thuật số sau vô lăng với màn hình màu 12,3-inch

Màn hình giải trí trung tâm với công nghệ OLED, kích thước 12,8-inch với tính năng điều khiển cảm ứng

Chức năng điều khiển bằng giọng nói MBUX Voice Assistant – kích hoạt thông qua câu lệnh “Hey Mercedes”

Chức năng hiển thị thông tin trên kính chắn gió (Head-up Display)

Hệ thống âm thanh vòm Burmester® 3D với 15 loa hiệu năng cao được tinh chỉnh phù hợp với không gian nội thất, tổng công suất 710 watts

Hệ thống MBUX Navigation Plus tích hợp bản đồ Việt Nam

Chức năng kết nối Apple Carplay™ và Android Auto™ (không dây)

Thông tin thêm về Mercedes-Benz Việt Nam,
vui lòng nhấn vào liên kết bên dưới:

www.mercedes-benz.com.vn/ebrochure

facebook.com/MercedesBenzVietnam

instagram.com/MercedesBenz.Vietnam

Hình ảnh chỉ có tính chất minh họa, sản phẩm có thể thay đổi sau khi tài liệu này được phát hành (09-2023). Vui lòng liên hệ Nhà phân phối chính hãng của Mercedes-Benz Việt Nam để biết thêm chi tiết.